ORMITY
COMPLIANCE TEST EQUIPMENT

Ormity Inc. — Le Groupe Ormity
4388 Rue Saint-Denis, Suite 200 #654
Montréal, QC H2J 2L1, Canada
+1 (819) 805-7377 · info@ormity.com · www.ormity.com

Ficha técnica | Documento n.º: **DS-ORTYSE068** · Rev. A | Emitido: **2026-11-19**

Código de validação: **ORM-5K2E-2611**

IEC 60068-2-75:2014 · EHA · EHC · IEC 62262

Elementos de impacto em aço — kits IK

Elementos de impacto conforme a tabela 1 da IEC 60068-2-75 para martelos pendulares e verticais, fornecidos em kits de 2 J a 50 J.



ORTYSE068-K20
Kit IK07–IK10: 2 · 5 · 10 · 20 J (4 elementos)

ORTYSE068-K50
Kit 2–50 J: 2 · 5 · 10 · 20 · 50 J (5 elementos)

1 Apresentação

Os elementos de impacto ORMITY reproduzem as características coordenadas da tabela 1 da IEC 60068-2-75 (figura 1 e anexo A) para os ensaios de impacto Eha (martelo pendular) e Ehc (martelo vertical). Cobrem os códigos IK07 a IK10 da IEC 62262 e a severidade de 50 J.

- ✓ Aço Fe 490-2, dureza HRE 80...85 (ISO 6508)
- ✓ Face de impacto esférica R 25 / R 50, acabamento oxidado negro
- ✓ Elementos de 20 J e 50 J escavados atrás, como exige o anexo A
- ✓ Massa equivalente dentro de ±2 %, medida e registada em cada elemento
- ✓ Roscado nas duas extremidades: fixação ao braço e gancho de elevação do martelo vertical
- ✓ Comprimento ajustado ao braço do seu pêndulo, a pedido

2 Kits

Kit	Conteúdo	Códigos IK	Massa total
ORTYSE068-K20	2 J · 5 J · 10 J · 20 J	IK07 – IK10	12,2 kg
ORTYSE068-K50	2 J · 5 J · 10 J · 20 J · 50 J	IK07 – IK10 + 50 J	22,2 kg

Cada elemento também se vende em separado (referências na secção 3).

3 Características (IEC 60068-2-75, tabela 1)

Referência	Energia	Código IK	Massa equivalente (kg) ±2 %	Ø D	R	f	r	l	Ros
ORTYSE068-02J	2 J	IK07	0,50	35	25	7	—	71,3	M6
ORTYSE068-05J	5 J	IK08	1,70	60	25	10	6	86,1	M6
ORTYSE068-10J	10 J	IK09	5,00	80	50	20	—	137,9	M6
ORTYSE068-20J	20 J	IK10	5,00	100	50	20	10	120	M8
ORTYSE068-50J	50 J	—	10,00	125	50	25	17	150	M1

Cotas em mm. Tolerâncias ISO 2768-1 classe m salvo indicação. l é o comprimento fornecido para martelo vertical ou braço de pêndulo de massa desprezável. Alturas de queda da tabela 2; tolerância de energia ±5 %.

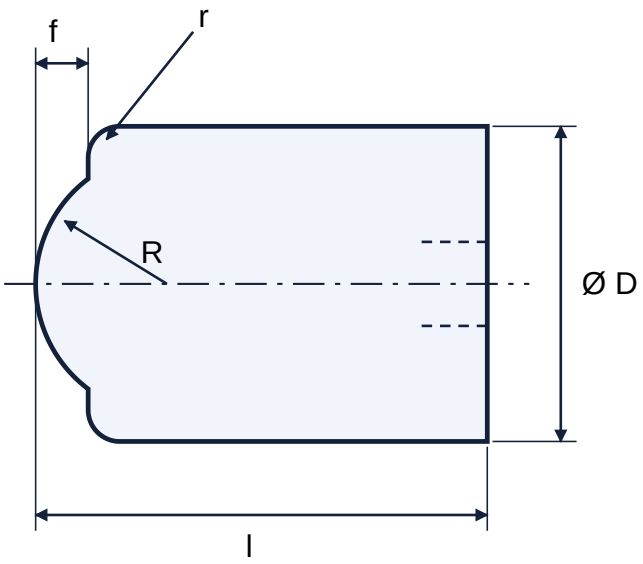

4 Material, acabamento e utilização

Material	Aço Fe 490-2 (ISO 1052)
Dureza	HRE 80...85 (ISO 6508)
Acabamento	Oxidado negro; todas as arestas suavizadas
Massa	Massa equivalente dentro de ±2 % da tabela 1
Roscas	Rosca coaxial nas duas extremidades: M6 (2 J, 5 J, 10 J), M8 (20 J), M12 (50 J)
Aparelhos	Martelo pendular (ensaio Eha) e martelo vertical (ensaio Ehc)
Uso em pêndulo	Comprimento reduzido a pedido para que a massa equivalente, com o braço, cumpra a tabela 1 (IEC 60068-2-75, 3.2 e anexo A)
Documentação	Relatório com massa, cotas e dureza medidas de cada elemento

5 Imagens



ORTYSE068-02J · 2 J



ORTYSE068-05J · 5 J



ORTYSE068-10J · 10 J

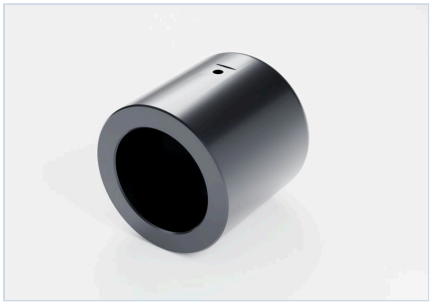

ORTYSE068-20J · 20 J — traseira, escavada

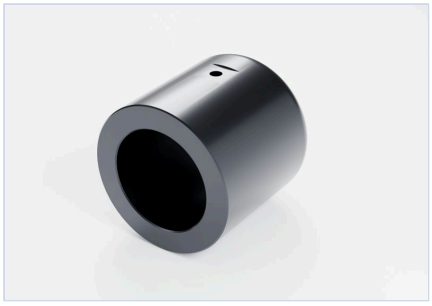

ORTYSE068-50J · 50 J — traseira, escavada

Ormity Inc. — Le Groupe Ormity · 4388 Rue Saint-Denis, Suite 200 #654, Montréal, QC H2J 2L1, Canada · +1 (819) 805-7377 · info@ormity.com

Europe: **Dunel** Europe · Rua Prof. Aristides Amorim Girão nº 89 – R/C, 3510-049 Viseu, Portugal · +351 276 120 400 · info@dunel.com

Especificações sujeitas a alteração sem aviso prévio. Imagens meramente ilustrativas.