ORMITY
COMPLIANCE TEST EQUIPMENT

Ormity Inc. — Le Groupe Ormity
4388 Rue Saint-Denis, Suite 200 #654
Montréal, QC H2J 2L1, Canada
+1 (819) 805-7377 · info@ormity.com · www.ormity.com

Ficha técnica | Documento n.º: **DS-ORTYSE068** · Rev. A | Emitido: **2026-11-19**

Código de validación: **ORM-5K2E-2611**

IEC 60068-2-75:2014 · EHA · EHC · IEC 62262

Elementos de impacto de acero — kits IK

Elementos de impacto según la tabla 1 de la IEC 60068-2-75 para martillos pendulares y verticales, suministrados en kits de 2 J a 50 J.



ORTYSE068-K20
Kit IK07–IK10: 2 · 5 · 10 · 20 J (4 elementos)

ORTYSE068-K50
Kit 2–50 J: 2 · 5 · 10 · 20 · 50 J (5 elementos)

1 Descripción

Los elementos de impacto ORMITY reproducen las características coordinadas de la tabla 1 de la IEC 60068-2-75 (figura 1 y anexo A) para los ensayos de impacto Eha (martillo pendular) y Ehc (martillo vertical). Cubren los códigos IK07 a IK10 de la IEC 62262 y la severidad de 50 J.

- Acero Fe 490-2, dureza HRE 80...85 (ISO 6508)
- Cara de impacto esférica R 25 / R 50, acabado pavonado
- Elementos de 20 J y 50 J vaciados por detrás, como exige el anexo A
- Masa equivalente dentro de ±2 %, medida y registrada en cada elemento
- Roscado en ambos extremos: fijación al brazo y gancho de elevación del martillo vertical
- Longitud ajustada al brazo de su péndulo, bajo pedido

2 Kits

Kit	Contenido	Códigos IK	Masa total
ORTYSE068-K20	2 J · 5 J · 10 J · 20 J	IK07 – IK10	12,2 kg
ORTYSE068-K50	2 J · 5 J · 10 J · 20 J · 50 J	IK07 – IK10 + 50 J	22,2 kg

Cada elemento también se vende por separado (referencias en la sección 3).

3 Características (IEC 60068-2-75, tabla 1)

Referencia	Energía	Código IK	Masa equivalente (kg) ±2 %	Ø D	R	f	r	l	Rosc
ORTYSE068-02J	2 J	IK07	0,50	35	25	7	—	71,3	M6
ORTYSE068-05J	5 J	IK08	1,70	60	25	10	6	86,1	M6
ORTYSE068-10J	10 J	IK09	5,00	80	50	20	—	137,9	M6
ORTYSE068-20J	20 J	IK10	5,00	100	50	20	10	120	M8
ORTYSE068-50J	50 J	—	10,00	125	50	25	17	150	M12

Cotas en mm. Tolerancias ISO 2768-1 clase m salvo indicación. l es la longitud suministrada para martillo vertical o brazo de péndulo de masa despreciable. Alturas de caída de la tabla 2; tolerancia de energía ±5 %.

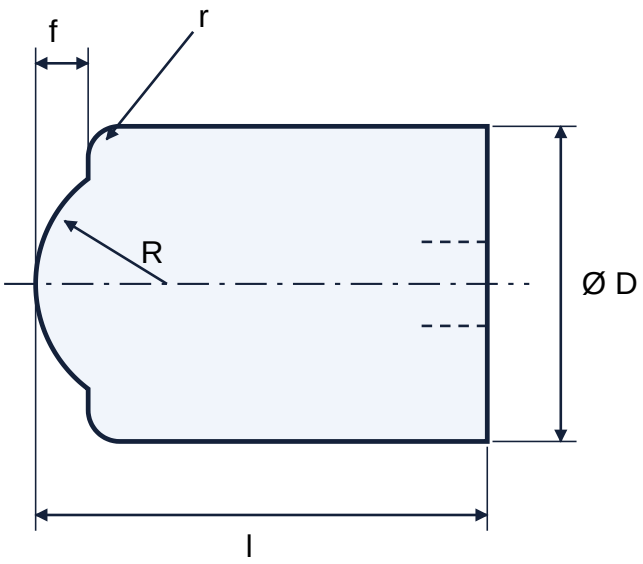

4 Material, acabado y uso

Material	Acero Fe 490-2 (ISO 1052)
Dureza	HRE 80...85 (ISO 6508)
Acabado	Pavonado; todas las aristas suavizadas
Masa	Masa equivalente dentro de ±2 % de la tabla 1
Roscas	Rosca coaxial en ambos extremos: M6 (2 J, 5 J, 10 J), M8 (20 J), M12 (50 J)
Equipos	Martillo pendular (ensayo Eha) y martillo vertical (ensayo Ehc)
Uso en péndulo	Longitud reducida bajo pedido para que la masa equivalente, con el brazo, cumpla la tabla 1 (IEC 60068-2-75, 3.2 y anexo A)
Documentación	Informe con masa, cotas y dureza medidas de cada elemento

5 Imágenes



ORTYSE068-02J · 2 J



ORTYSE068-05J · 5 J



ORTYSE068-10J · 10 J

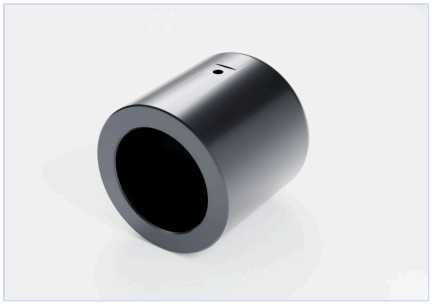

ORTYSE068-20J · 20 J — trasera, vaciada

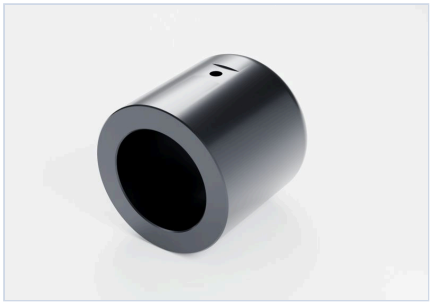

ORTYSE068-50J · 50 J — trasera, vaciada

Ormity Inc. — Le Groupe Ormity · 4388 Rue Saint-Denis, Suite 200 #654, Montréal, QC H2J 2L1, Canada · +1 (819) 805-7377 · info@ormity.com

Europe: **Dunel** Europe · Rua Prof. Aristides Amorim Girão nº 89 – R/C, 3510-049 Viseu, Portugal · +351 276 120 400 · info@dunel.com

Especificaciones sujetas a cambios sin previo aviso. Imágenes ilustrativas.